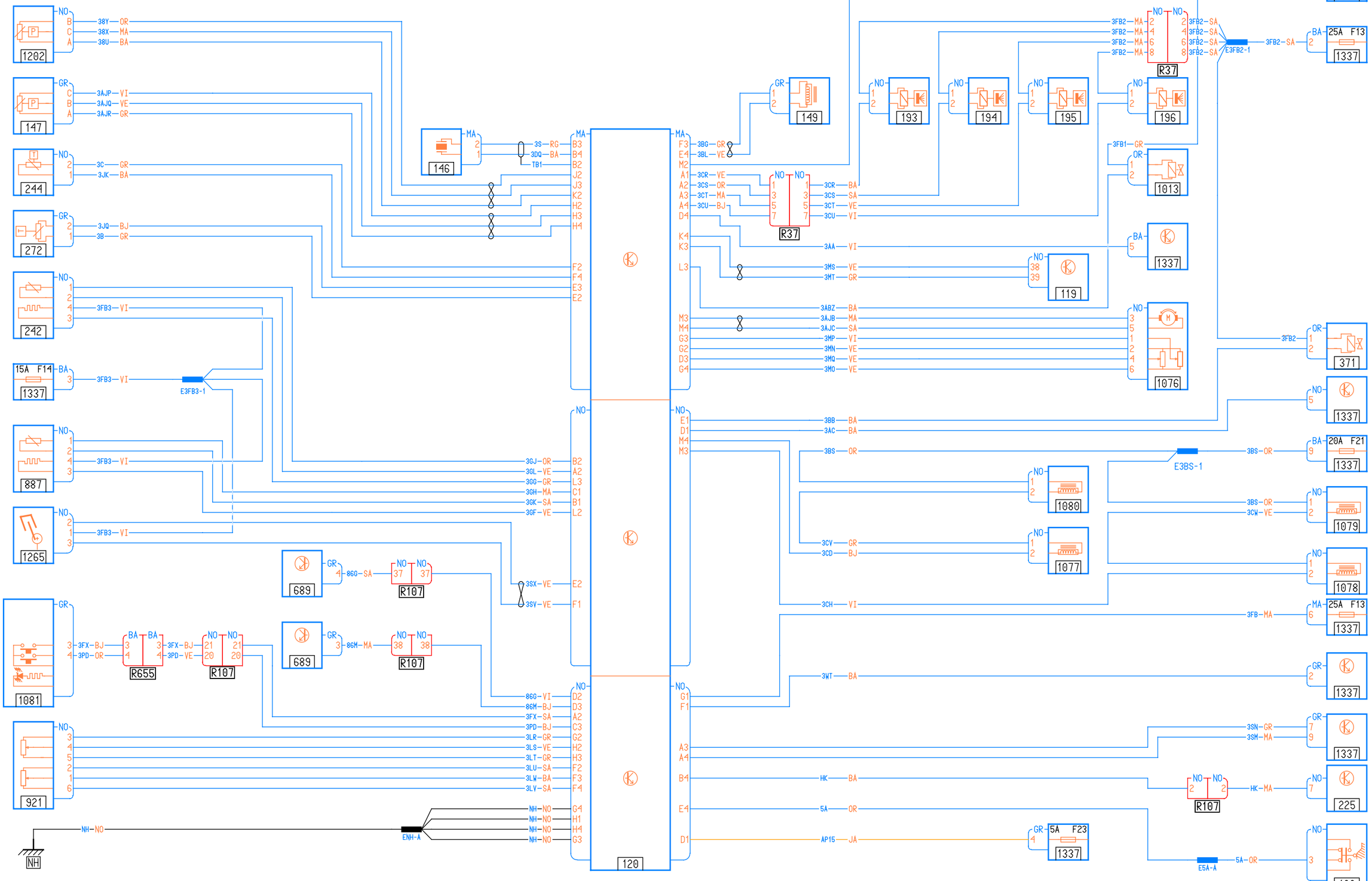
1202
147
244
272
242
15A F14
1337
887
1265
1081
921
146
689
689
R655
R107
R107
R107
120
149
193
194
195
196
R37
1013
1337
119
1076
371
1337
1337
1080
1077
1079
1078
1337
1337
1337
225
160
R107
E3FB1-1
E3FB2-1
E3FB3-1
E3BS-1
E5A-A
ENH-A
25A F13
25A F13
20A F21
5A F23
1337
1337
1337
1337
1337
1337
1337
1337
1337
NH